令和５年度　周南市会長杯バスケットボール大会　結果

令和　６年　３月　１７日　（日）　　A、B：鹿野総合体育館

男子１部

《優勝》　CERVEZA

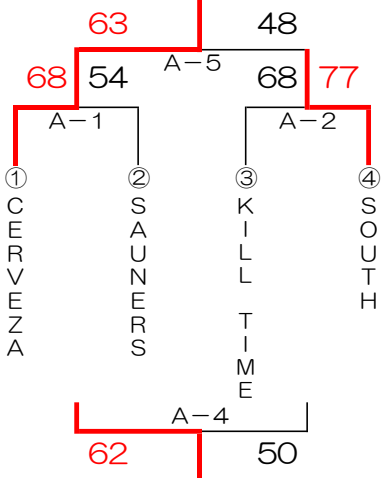

女子

《優勝》　岐陽クラブ

男子２部

《優勝》　出光

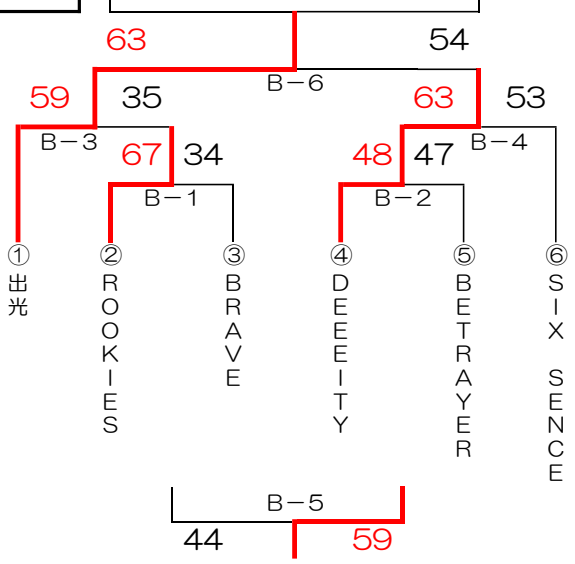

男子

１部	１位	ＣＥＲＶＥＺＡ
	２位	ＳＯＵＴＨ
２部	１位	出光
	２位	ＤＥＥＥＩＴＹ

女子

１位	岐陽クラブ
２位	新南陽高校