平成29年度　会長杯周南市民バスケットボール大会　組合せ

平成30年　3月　25日（日）　　A･B:学び･交流プラザ、C･D:鹿野総合体育館

男子1部　《優勝》

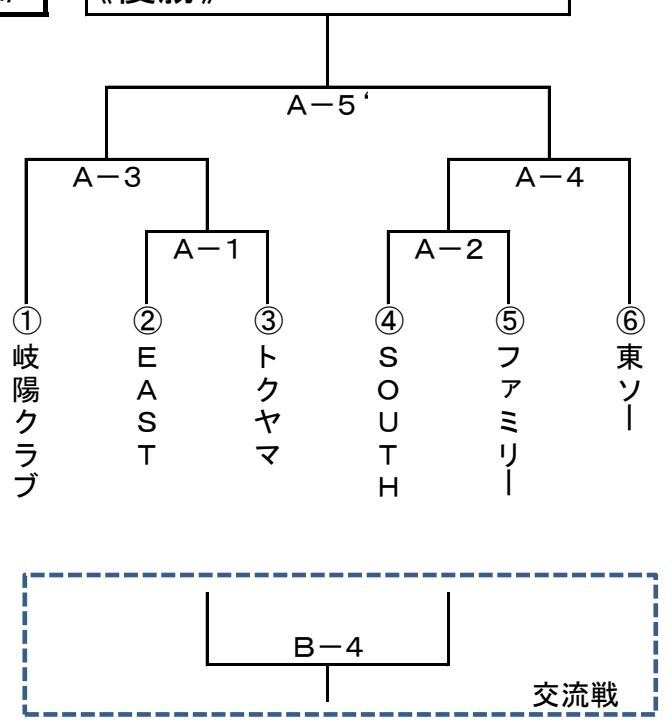

女子　《優勝》

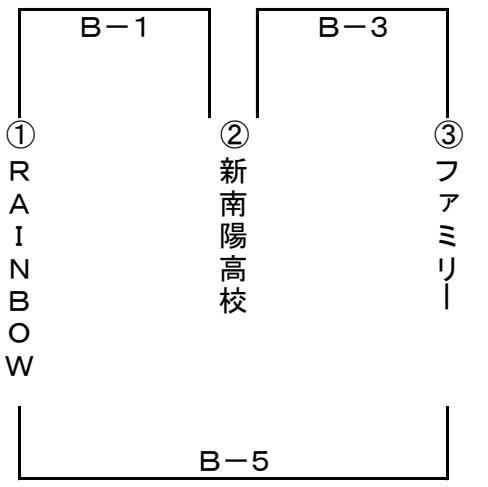

男子2部　《優勝》

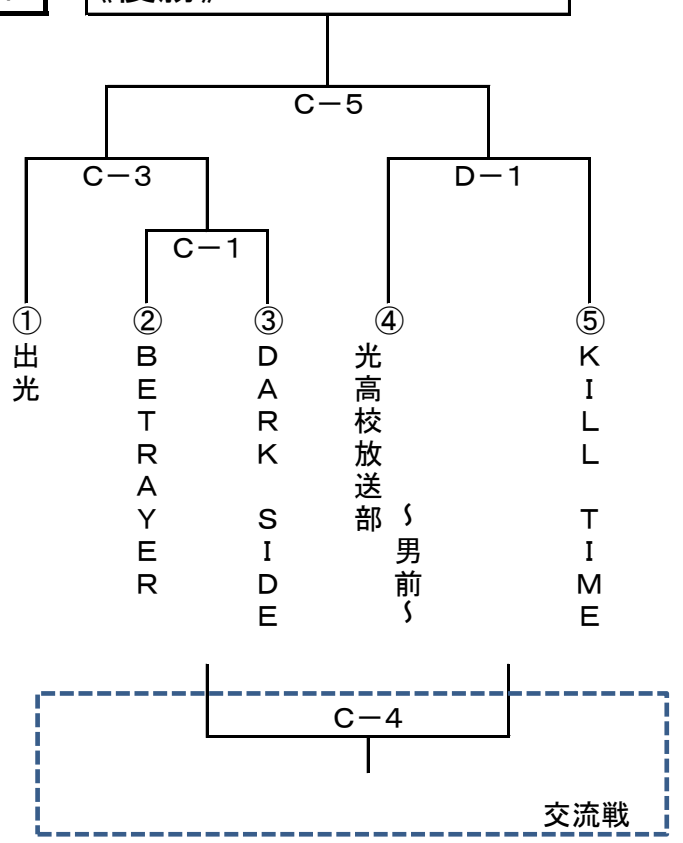

男子3部　《優勝》

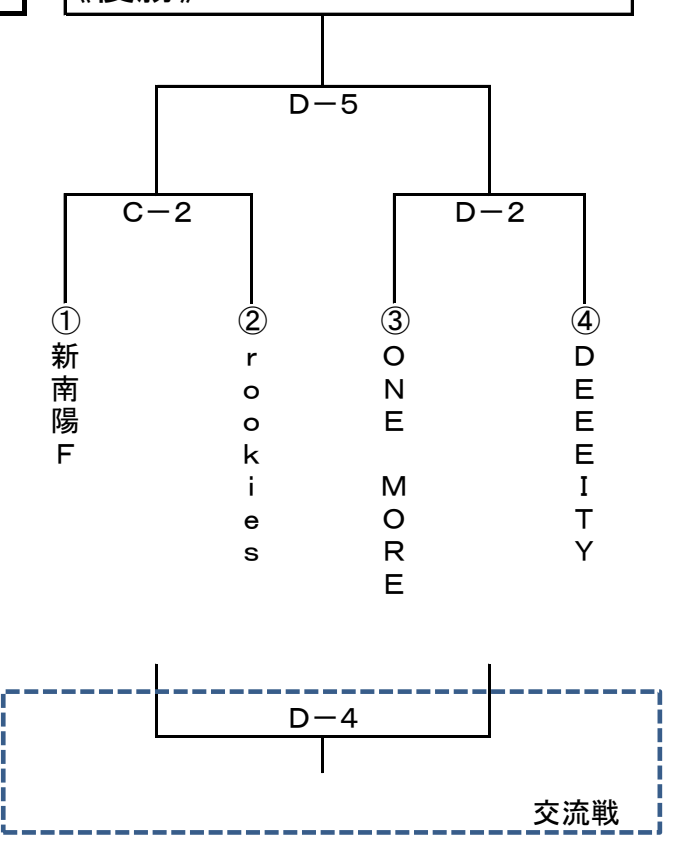

【試合時間】 8－1－8－(7)－8－1－8　　延長　3分(休憩2分)

《学び･交流プラザ》　①9:30～　②10:40～　③11:50～　④13:00～　⑤14:10～　⑤‘14:40～

《鹿野総合体育館》　①9:15～　②10:25～　③11:35～　④12:45～　⑤13:55～

【会場準備】学び･交流プラザ　8:50～　　鹿野総合体育館は　8:30～

※　大会当日(3月25日(日))、各会場朝から会場準備を行いますので、各会場の1ゲームとTOのチームの方はご協力をお願いします。

※会場準備コート割当(※下記の割当で各コートの準備(リング、ベンチ、TO)をお願いします。)

Aコート	EAST	トクヤマ	SOUTH	
Bコート	RAINBOW	新南陽高校	ファミリー(女子)	
Cコート	BETRAYER	DARK　SIDE	新南陽F	
Dコート	光高校放送部	KILL　TIME	ONE　MORE	

*両会場ともにラインテープ貼りはありません。

【審判＆オフィシャル】

※別紙、審判･オフィシャル表参照のこと。(3/15頃までには　各チームへ発送予定)

【ルール】

･2017年度　日本バスケットボール協会の競技規則で実施します。